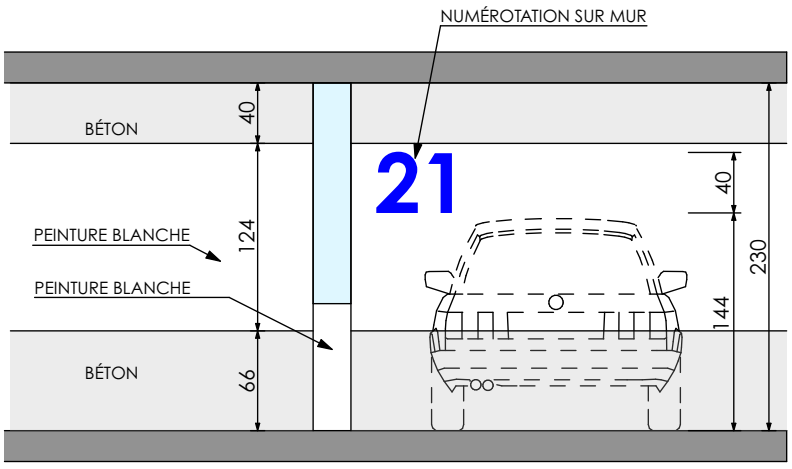

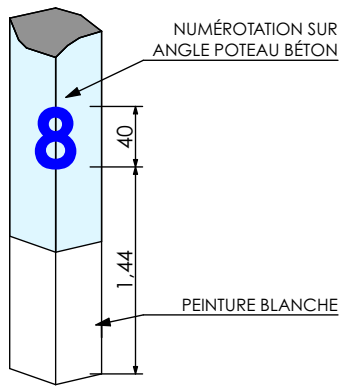

LEGENDE

- ZEBRA
- MARQUAGE AU SOL BANDE BLEU
- N° DE PLACE
- A / B / C — SIGNALISATION DES CAGES D'ESCALIER
- PEINTURE BLANCHE

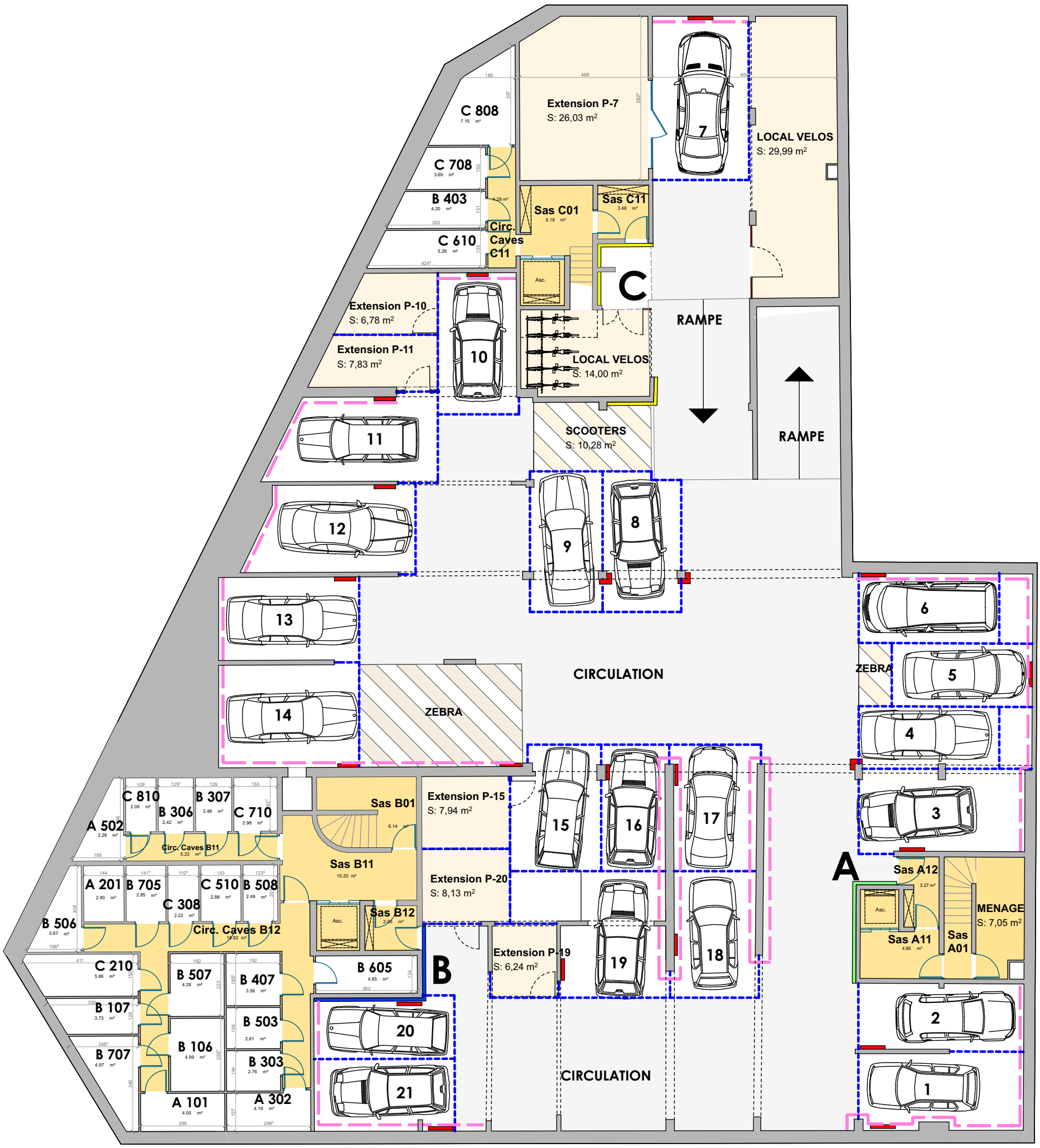

atelier d'architecture
kevyn simon
olivier servent
33, avenue des lavandières 64 320 bizanos
3, rue de la baleine 64 500 saint jean de luz
tél 0 559 278 278 site http://olivierservent.com

SARL NEPHTYS 38, rue Ronsard PAU 64 000 **RAVALEMENT DE FACADES ET RENOVATION INTERIEURE** 2-6-8 bd Champetier de Ribes 26-28 rue Rauski PAU 64 000	**14-13** D.O.E. SOUS-SOL -1 PARKING date: 20/10/2016 1:150	**1**